関東高等学校選抜柔道大会　〔女子個人戦48kg級〕令和8年11月1日(日)

選手名	学校名	都県
中山　実	埼玉栄	埼玉
村松　花音	岩倉高校	東京
鎌田　青葉	成田	千葉
高橋　侑来	足利大女子	栃木
佐々木　琉愛	常磐	群馬
小牧　園佳	日大藤沢	神奈川
北内　美優	土浦日本大学	茨城
大森　せら	横須賀学院	神奈川
石井　柚貴	帝京	東京
栗原　寧彩	富士学苑	山梨
山崎　初音	武南	埼玉
佐川　結星	大多喜	千葉
黛　恋菜	勢多農林	群馬

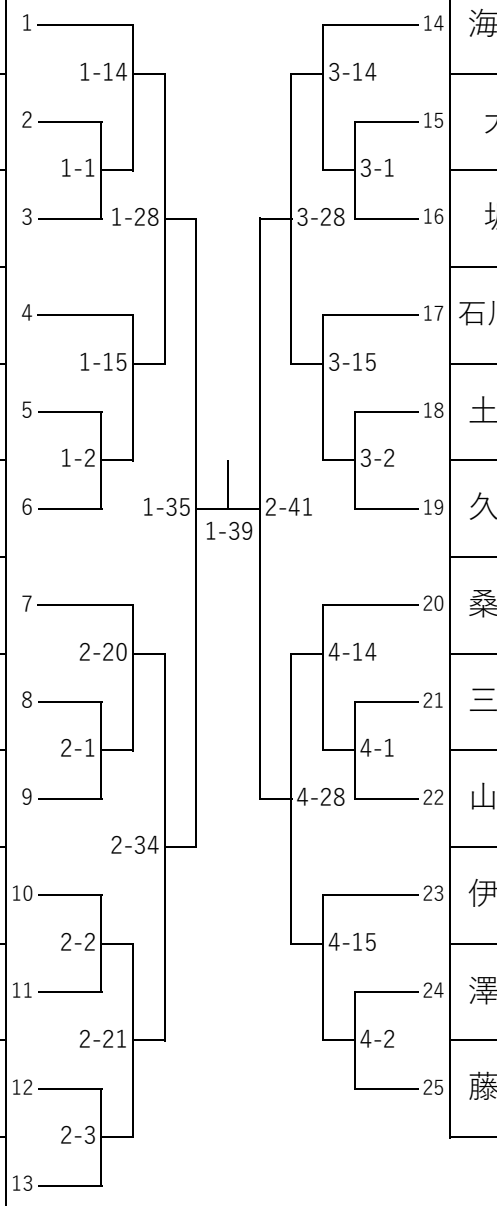

選手名	学校名	都県
海保　汐里	千葉明徳	千葉
大塚　葵	足利大女子	栃木
坂爪　希	前橋育英	群馬
石川　まひる	淑徳	東京
土屋　胡桃	水戸啓明高校	茨城
久保　風直	県立熊谷商業	埼玉
桑原　莉子	常磐	群馬
三田村　惟	東農大三	埼玉
山﨑　結芽	県立石橋	栃木
伊藤　寧柚	桐蔭学園	神奈川
澤木　柚香	県立甲府工業	山梨
藤倉　晴星	水戸啓明高校	茨城

関東高等学校選抜柔道大会　〔女子個人戦52kg級〕　令和8年11月1日(日)

選手名	学校名	都県		
濱野　一紗	大宮科学技術	埼玉	1	
				1-16
石井　彩央	前橋育英	群馬	2	
				1-3
長谷川　希空	國學院栃木	栃木	3	
				1-29
柴田　結愛	富士学苑	山梨	4	
				1-17
佐藤　希空	水戸啓明高校	茨城	5	
				1-4
杉田　絢音	横須賀学院	神奈川	6	
				3-35
川上　優奈	渋谷教育学園	東京	7	
				2-22
益満　柚花	横須賀学院	神奈川	8	
				2-4
橋本　琉花	常磐	群馬	9	
				2-35
大西　碧	木更津総合	千葉	10	
				2-5
中島　百々葉	武南	埼玉	11	
				2-23
宇賀神　那歩	足利大女子	栃木	12	
				2-6
後藤　里彩	水戸葵陵	茨城	13	

2-45

選手名	学校名	都県		
阿部　明日香	足利大女子	栃木	14	
				3-16
宝　和美	富士学苑	山梨	15	
				3-3
筒井　うた	八千代	千葉	16	
				3-29
兒嶋　彩花	前橋育英	群馬	17	
				3-17
岡本　唯花	藤村女子	東京	18	
				3-4
福山　美	県立熊谷商業	埼玉	19	
				4-35
菊池　美咲	水戸啓明高校	茨城	20	
				4-16
森林　芽生	春日部共栄	埼玉	21	
				4-3
窪田　美蘭	県立甲府工業	山梨	22	
				4-29
奴賀　楓奈	桐蔭学園	神奈川	23	
				4-17
丹治　優音	木更津総合	千葉	24	
				4-4
嶋貫　ゆず	淑徳	東京	25	

関東高等学校選抜柔道大会　〔女子個人戦57kg級〕　令和8年11月1日(日)

選手名	学校名	都県
菅原　楓子	春日部共栄	埼玉
菊地　果夏	作新学院	栃木
村越　のんの	修徳高校	東京
中村　結夏	水戸啓明高校	茨城
日浦　華音	流山南	千葉
永井　柚杏	三浦学苑	神奈川
前間　麻椰	常磐	群馬
山田　杏	桐蔭学園	神奈川
船見　優羽	國學院栃木	栃木
芳垣　理乃	渋谷教育学園	東京
塩田　陽菜	大宮東	埼玉
大木　ももな	県立甲府工業	山梨
浅沼　さくら	成田	千葉

選手名	学校名	都県
岡　あやの	富士学苑	山梨
中村　結真	水戸啓明高校	茨城
藤原　愛音	帝京	東京
中村　藍衣	作新学院	栃木
佐々木　心愛	樹徳	群馬
須藤　さくら	上尾鷹の台	埼玉
伊藤　涼菜	千葉経大附	千葉
斎藤　愛空	大宮東	埼玉
田代　芽生	県立牛久	茨城
新井　海咲	横須賀学院	神奈川
宮宇地　菜未	国士舘	東京
長谷川　唯愛	前橋育英	群馬

1
1-18
2
1-5
3
1-30
4
1-19
5
1-6
6
1-36
7
2-24
8
2-7
9
2-36
10
2-8
11
2-25
12
2-9
13
3-38
14
3-18
15
3-5
16
3-30
17
3-19
18
3-6
19
2-42
20
4-18
21
4-5
22
4-30
23
4-19
24
4-6
25

関東高等学校選抜柔道大会　〔女子個人戦63kg級〕　令和8年11月1日(日)

選手名	学校名	都県
國松　奏那	武南	埼玉
島田　ひかる	帝京	東京
米川　結愛	水戸葵陵	茨城
土井　柚希	木更津総合	千葉
大﨑　麻永	三浦学苑	神奈川
森田　結菜	前橋育英	群馬
大西　恵愛	桐蔭学園	神奈川
岡田　しほり	健大高崎	群馬
三浦　千佳	淑徳	東京
鈴木　月渚	足利大女子	栃木
矢作　優乃	熊谷工業高校	埼玉
植木　寧々	水戸啓明高校	茨城
鈴木　瑚青	八千代	千葉

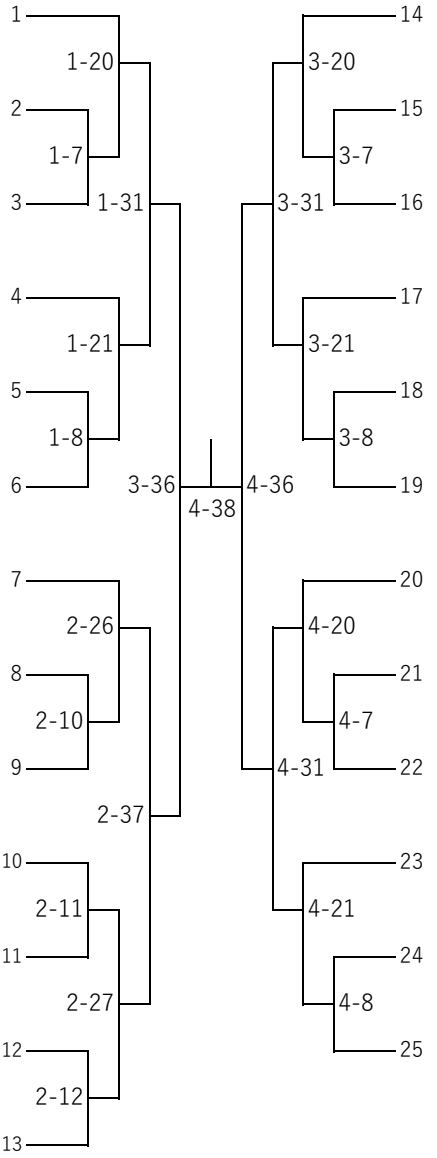

選手名	学校名	都県
永見　清乃	水戸啓明高校	茨城
齊藤　沙樹	千葉経大附	千葉
村松　樹里	作新学院	栃木
加藤　歌桜	淑徳	東京
遠藤　都羽	日大藤沢	神奈川
鈴木　湖雫	所沢中央	埼玉
小林　爽莉	県立甲府工業	山梨
唐木田　睦実	県立熊谷商業	埼玉
古藤田　蘭	千葉経大附	千葉
佐藤　菜々美	常磐	群馬
金谷　芽依	國學院栃木	栃木
鹿野　希来々	横須賀学院	神奈川

関東高等学校選抜柔道大会　〔女子個人戦70kg級〕　令和8年11月1日(日)

選手名	学校名	都県
久下　佑奈	埼玉栄	埼玉
宮部　こころ	東海大高輪台	東京
森　楓花	足利大女子	栃木
村中　希光	桐蔭学園	神奈川
臼井　綾菜	土浦日本大学	茨城
長谷川　彩葉	八千代	千葉
中村　乃愛	常磐	群馬
藤吉　魅紅	木更津総合	千葉
武藤　爽奏	都立駒場	東京
髙松　薫	富士学苑	山梨
角田　こころ	春日部共栄	埼玉
村上　うた	國學院栃木	栃木
齊藤　美優	つくば国際	茨城

選手名	学校名	都県
長谷川　千華	國學院栃木	栃木
名倉　こころ	日大藤沢	神奈川
金堂　心咲	水戸葵陵	茨城
武田　桃佳	渋谷教育学園	東京
太田　楓姫	常磐	群馬
小林　妃采乃	武蔵越生	埼玉
星　実来	水戸啓明高校	茨城
中嶋　美月	春日部東	埼玉
的塲　笑莉	光明学園	神奈川
中尾　莉子	木更津総合	千葉
矢島　綺良々	桶川西	埼玉
村形　柚姫	前橋育英	群馬

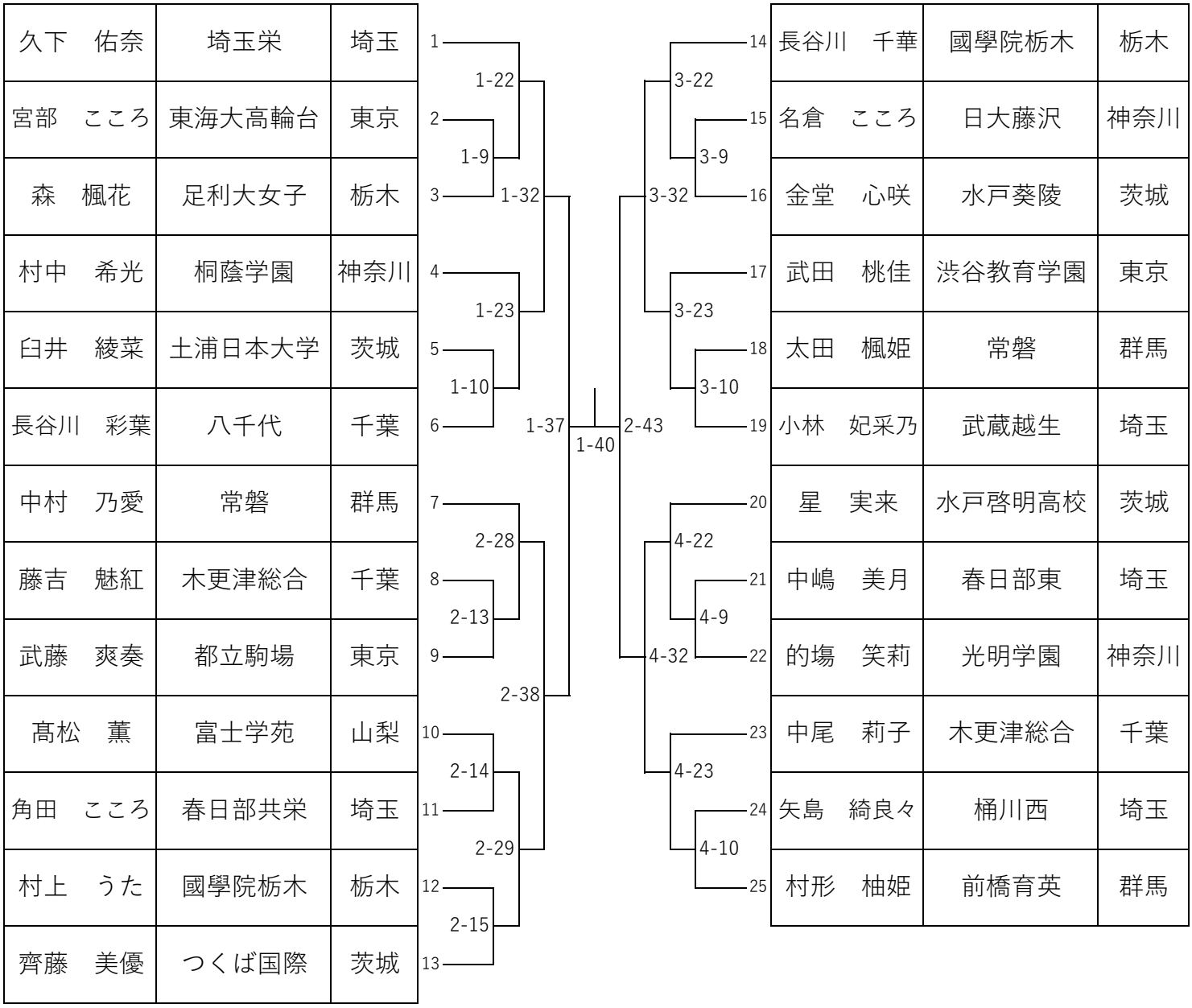

関東高等学校選抜柔道大会　〔女子個人戦78kg級〕　令和8年11月1日(日)

選手名	学校名	都県	
髙橋　ここ	埼玉栄	埼玉	a1
吉野　ことわ	日大藤沢	神奈川	f2
青柳　美羽	水戸啓明高校	茨城	b1
片山　詩月	木更津総合	千葉	g2
青木　羽那	前橋商業	群馬	h3
斉藤　麗美	修徳高校	東京	c1
林　未唯奈	前橋育英	群馬	h2
山﨑　胡桃	春日部共栄	埼玉	f3
上水　実弥美	桐蔭学園	神奈川	d1
高橋　侑愛	宇短附	栃木	e2
中村　葉音	東京学館	千葉	g3

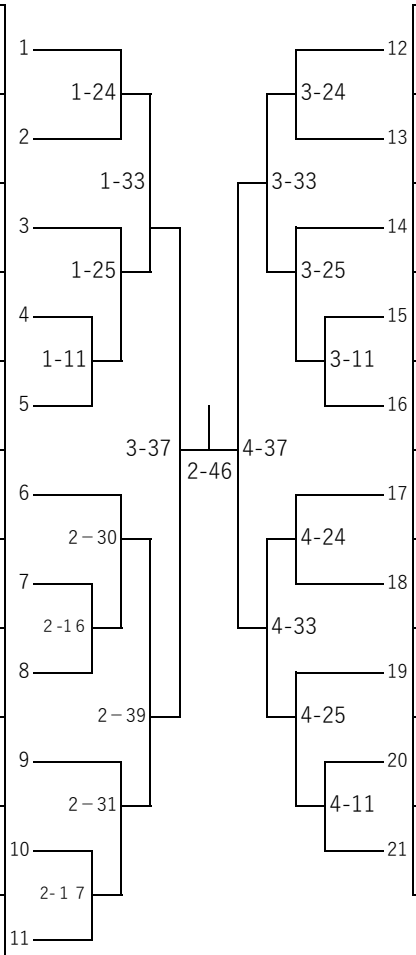

選手名	学校名	都県	
神田　光海	國學院栃木	栃木	e1
小林　希	横浜創学館	神奈川	d3
新田　美瑛	富士学苑	山梨	f1
石道　心晴	国士舘	東京	c2
佐藤　杏凪	県立鷲宮	埼玉	a3
久保木　愛海	木更津総合	千葉	g1
阿部　夢子	大宮東	埼玉	a2
大内　花恋	常磐	群馬	h1
所　美稀	三浦学苑	神奈川	d2
川上　紗和	ふじみ野	埼玉	c3

関東高等学校選抜柔道大会　〔女子個人戦78kg超級〕　令和8年11月1日(日)

選手名	学校名	都県
白田　みづき	大宮東	埼玉
島田　愛来	千葉経大附	千葉
渋谷　絆	岩倉高校	東京
村上　惺南	水戸葵陵	茨城
日向野　礼夏	前橋育英	群馬
中村　心咲莉	昭和第一学園	東京
矢作　早蘭	三浦学苑	神奈川
桑原　未来	県立熊谷商業	埼玉
立川　百華	八街	千葉
笹原　望夢	足利大女子	栃木
阿部　瑠梨華	国士舘	東京
伊澤　柚花	健大高崎	群馬

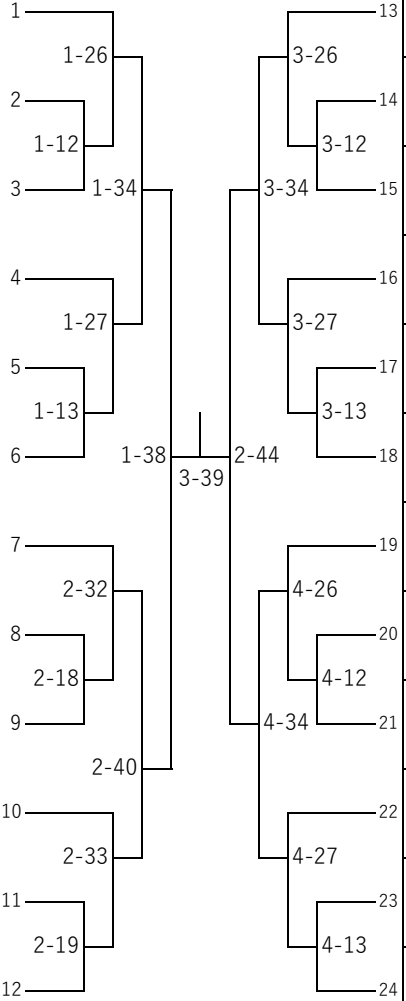

選手名	学校名	都県
澤　明音	渋谷教育学園	東京
村上　華月	水戸葵陵	茨城
黒澤　麻桜	春日部共栄	埼玉
大石　芽依	千葉明徳	千葉
石橋　よつば	立花学園	神奈川
石谷　萠那	上尾鷹の台	埼玉
直塚　未来乃	常磐	群馬
若林　咲	秀明英光高校	埼玉
飯田　奈津美	修徳高校	東京
吉岡　心海	富士学苑	山梨
栗原　音羽	作新学院	栃木
濱口　真妃	横浜創学館	神奈川